✓

EN ISO 463
Заводской стандарт

0,01 мм

2,2 мм

Вращающийся циферблат. Циферблат стандартной модели с блокировкой

Цельнометаллический корпус. Крепежный шток и плунжер из закаленной нержавеющей стали

Противоударная защита в обоих направлениях

Регулируемые маркеры допуска. Резьба для измерительного наконечника: M 2,5

Установленный измерительный наконечник со стальным шариком Æ 3 мм

Картонная упаковка

Идентификационный номер соответствия

Протокол испытаний с сертификатом

Прецизионные индикаторы TESA YR и MERCER – TOP Quality

Серия прецизионных индикаторов TESA и MERCER в исполнении TOP Quality объединила в себе блестящие метрологические возможности с исключительно продолжительным сроком эксплуатации.

- Измерительный механизм на рубинах, плавное перемещение с малыми потерями на трение
- Цельнометаллический корпус
- Противоударная защита в обоих направлениях движения плунжера
- Безошибочное считывание показаний (нет теней и отблесков)
- Сделано в Швейцарии.

Прецизионные индикаторы TESA YR – TOP Quality Ø 40 мм, 0,01 мм

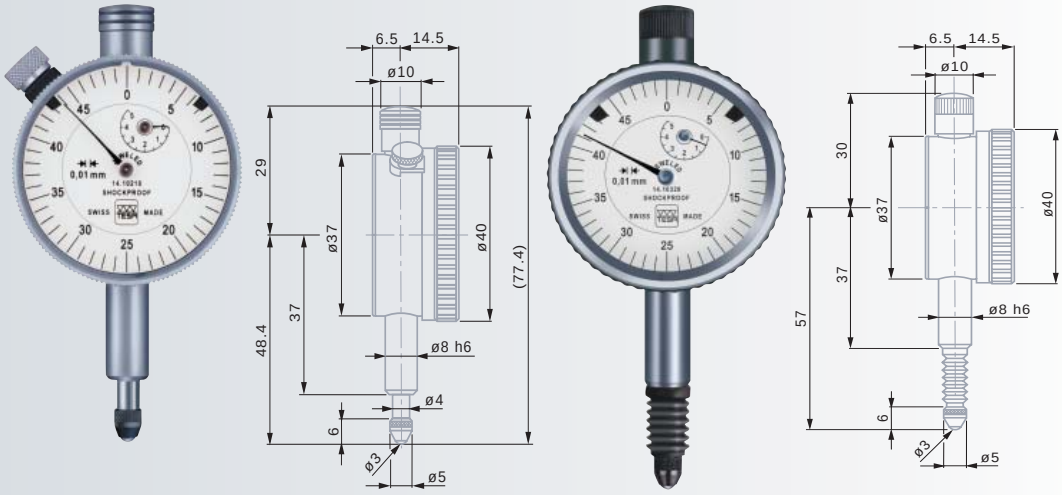

	мм	мм	мм		мм		
Модель TOP Quality							
01410210	0,01	5	5,4	●	0,5	0 ÷ 25 ÷ 50	●
01410211	0,01	5	5,4	●	0,5	0 ÷ 25 ÷ 0	●
01410212	0,01	5	5,4	●	0,5	0 ÷ 25 ÷ 50	–
Модель TOP Quality IP54, влагонепроницаемая							
01410320	0,01	5	5,4	●	0,5	0 ÷ 25 ÷ 50	–
01410321	0,01	5	5,4	●	0,5	0 ÷ 25 ÷ 0	–

Предельные значения метрологических характеристик (MPE/MPL)

		0,01 мм
Предел диапазона отклонения		12 мкм
Предел отклонения в локальном измерительном диапазоне 0,10 мм		6 мкм
Общий предел диапазона отклонения		14 мкм
Повторяемость		3 мкм
Макс. гистерезис		3 мкм
Измерительное усилие	Модель TOP Quality	≤ 1,4 Н
	Модель TOP Quality IP54	≤ 2 Н