Электронные рычажные индикаторы TESA – IP65

Все преимущества механики и электроники в одном устройстве.

- Запатентованная индуктивная измерительная система
- Аналоговая и цифровая индикация
- Разрешение цифровой индикации: 0,01/0,001 мм
- Деление шкалы на выбор: 10, 20, 50 мкм/1, 2, 5 мкм
- Защита от воды и смазочно-охлаждающей жидкости (IP65)
- Пересчет мм/дюйм
- Вывод данных RS 232 в комбинации с внешним питанием
- Индикация режима измерения (NOR/MIN/MAX/MAX-MIN)
- Автоматическое отключение
- Совместимы со всеми аксессуарами TESATAST

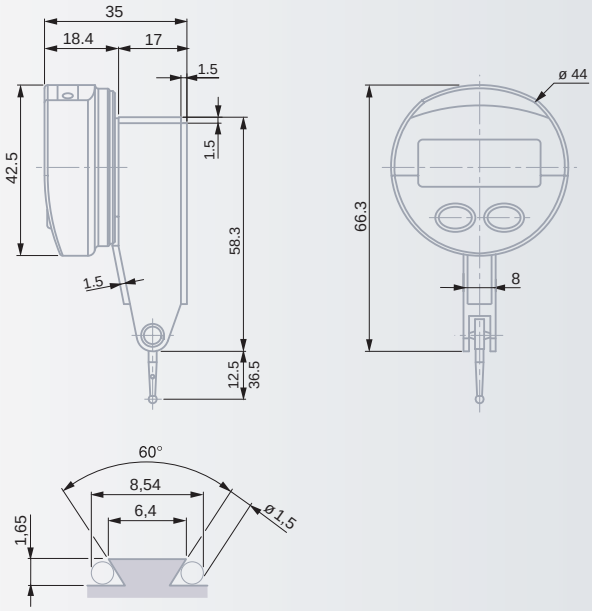

№	мм	дюйм	мм	Изм. вставка мм	Н (± 15%)
01830001	0,01/0,001	*0.0005/0.00005*	0,8	12,5 ø	0,13
01830002	0,01/0,001	*0.0005/0.00005*	0,5	36,5	0,07

Аксессуары

№	=
01961000	Литиевая батарея, 3 В, 190 мАч, тип CR 2032
04761060	Соединительный кабель RS 232 с внешним питанием

Возможно использование измерительных вставок и аксессуаров TESATAST.

✓

ЖКИ, 5 цифр + знак

Высота цифр: 6 мм

Разрешение: 0,01/0,001мм; 0.0005/0.00005 дюйм

Установка нуля

10 мкм
f_e = 10 мкм
f_{ges} = 13 мкм
Запас хода: 0,05 мм

Воспроизводимость
f_w = 1 мкм

Гистерезис
f_u = 3 мкм

L = 12,5 мм; макс. 0,05 м/с
L = 36,5 мм; max. 0,15 м/с

Число измерений: 9/с

Диапазон рабочей температуры: от +5 °C до + 40°C

Литиевая батарея 3 В, тип CR 2032

Автономная работа > 4000 ч

RS 232

L = 12,5 мм: 73 g
L = 36,5 мм: 75 g

EN 61326-1

Класс защиты: IP65 (IEC 529)

Поставляется в деревянном футляре с: 1 измерительной вставкой Ø 2 мм, № 01860202
1 ключом № 01860307
1 крепежныv стерженytv Ø 8 мм, № 01840105

Идентификационный номер

Сертификат соответствия