ER1.36/50

STANDARDLAGERREIHE

СТАНДАРТНАЯ СЕРИЯ

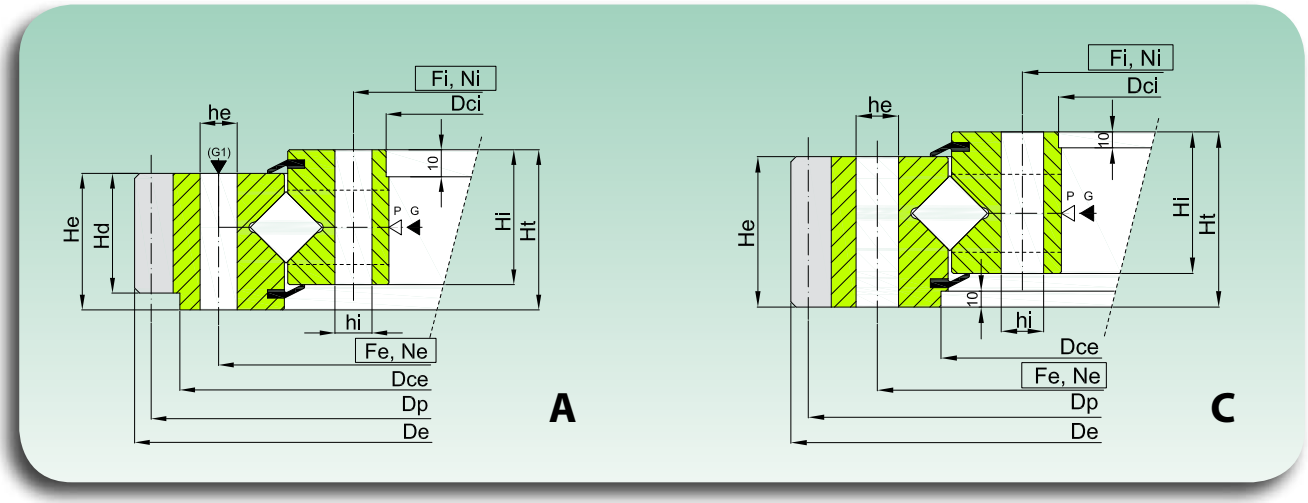

Code *Код*	Kurve / *Кривая*	Form / *Форма*	Abmessungen *Размеры*							Befestigungslöcher *Крепежные отверстия*						Verzahnung *Зацепление*					Gewicht *Масса*
			De	Dce	Dci	He	Hi	Ht	Hd	Fe	Ne	he	Fi	Ni	hl	m	Z	xm	Dp (xm)	fz norm	
			[mm]	[mm]	[mm]	[mm]	[mm]	[mm]	[mm]	[mm]	[-]	[mm]	[mm]	[-]	[-]	[mm]	[-]	[mm]	[mm]	[kN]	[kg]
ER1.36.1116.400-1SPPN	1	A	1289,5	1240 -0,17	985 +0,14	90	94	114	78	1198	40	22	1035	40	22	10	125	+10,5	1271	75,4	335
ER1.36.1250.400-1SPPN	2	A	1476	1415 -0,20	1080 +0,14	91	100	110	79	1350	40	26	1150	40	26	10	144	+8.6	1457,2	75,4	505
ER1.45.1390.400-1SPPN	3	A	1604	1551 -0,20	1205 +0,17	112	116	130	90	1500	48	30	1280	48	30	10	157	+7,5	1585	87	620
ER1.45.1595.400-1SPPN	4	C	1836	1608 +0,20	1437 +0,20	120	115	135	-	1700	45	30	1485	45	30	16	112	+8	1808	185,5	791
ER1.45.1790.400-1SPPN	5	C	2027	1808 +0,25	1617 +0,20	130	128	150	-	1905	48	30	1675	48	30	14	142	+7	2002	175,8	1004
ER1.50.2002.400 -1SPPN	6	C	2267	2013 +0,30	1822 +0,25	129	119	140	-	2124	72	30	1880	72	30	16	139	+8	2240	199,4	1174
ER1.50.2242.400-1SPPN	7	C	2534	2260 +0,20	2049 +0,30	132	122	144	-	2373	60	33	2112	60	33	18	138	+9	2502	229,6	1482
ER1.50.2500.400-1SPPN	8	C	2790	2508 +0,30	2297 +0,30	148	142	164	-	2640	72	33	2360	72	33	18	151	+19,8	2757,6	257,4	1895
ER1.50.2810.400-1SPPN	9	C	3116	2818 +0,35	2607 +0,35	148	142	164	-	2950	80	33	2670	80	33	20	152	+20	3080	286	2200

- Werkstoff: 42CrMo4 Q+T
- Mit positiver Lagerluft konstruiert
- Mit Fettfüllung, ölgeschützt und in beständige Plastikfolie eingewickelt

- *Материал: 42CrMo4 Q+T*
- Произведенные с положительным зазором
- *Заполненные смазкой, защищенные маслом, и обмотанные прочной пластиковой пленкой*

▷ P=Kugeleinfüllstopfen / *пробка ввода шариков* ▶ G= Schmierlöcher M8X1 / *масленки M8X1*

Mf

Äquivalentes Kippmoment [kNm]

Равноценный опрокидывающий момент [КНм]

Bitte die technischen Anweisungen - Teil 2 - zur korrekten Benutzung der Grafik lesen.

Читать техническое руководство - часть 2 - для верного применения графика

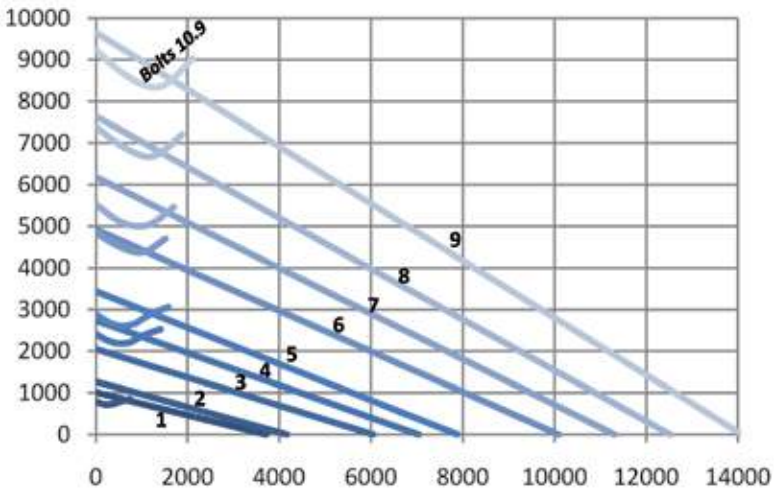

DIAGRAMM DER STATISCHEN LAST FÜR GESAMTKRÄFTE

ГРАФИК СТАТИЧЕСКОЙ НАГРУЗКИ ДЛЯ СЖИМАЮЩИХ НАПРЯЖЕНИЙ

Fa

Äquivalente Axiallast [kN]

Равноценная осевая нагрузка [КН]