Микрометры нониусные с измерительными губками

Серия 143

Эти микрометры специально разработаны для измерения в труднодоступных местах.

143-101

Спецификация

Погрешность	См. перечень технических характеристик
Цена деления	0,01 мм
Шкала	Барабан и стебель с матовым хромовым покрытием, ø18 мм
Плоскостность	0,3 мкм
Параллельность	(3+L/75) мкм, L = макс. диапазон (мм)
Измерительные поверхности	С твердосплавными наконечниками, доведённые
Микрометрический винт	ø 6,35 мм, шаг микровинта 0,5 мм
Измерит. усилие	1-6 Н
Комплектация	Коробка, установочная мера (от 25 мм и более), ключ

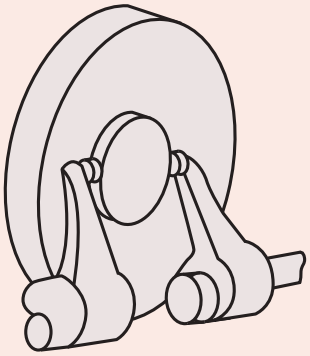

Метрические

№	Диапазон [мм]	Погрешность [мкм]	L [мм]	a [мм]	b [мм]	c [мм]	Масса [г]
143-101	0-25	±5	59,8	31,8	10,6	28,6	210
143-102	25-50	±6	84,8	31,8	10,6	28,6	230
143-103	50-75	±7	109,8	31,8	10,6	28,6	280
143-104	75-100	±8	134,8	31,8	10,6	28,6	330
143-105	100-125	±9	159,8	31,8	10,6	28,6	400
143-106	125-150	±9	184,8	31,8	10,6	28,6	450
143-107	150-175	±10	209,8	31,8	10,6	28,6	520
143-108	175-200	±10	234,8	31,8	10,6	28,6	600
143-109	200-225	±11	255,8	27,8	14,5	32,5	690
143-110	225-250	±11	280,8	27,8	14,5	32,5	790
143-111	250-275	±12	305,8	27,8	14,5	32,5	900
143-112	275-300	±12	330,8	27,8	14,5	32,5	920

mm

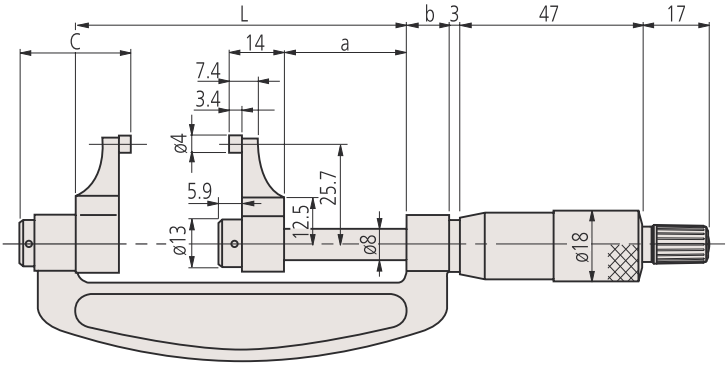

Все продукты предназначены для продажи юридическим лицам. Иллюстрации продуктов приведены без обязательств. Описания продуктов, в частности технические характеристики, соответствуют действительности только при предварительном подтверждении.